boyser®

Ipari perisztaltikus szivattyúk

AMP-13B Adatlap

Kapacitás:	0,038 l/ford.
Csatlakozók:	3/8”
Max. nyomás:	8 bar
Rotor rendszer:	Görgők
Kapható tömlők:	NR
	NBR
	EPDM
	HYPALON
	NR-A
	NBR-A
	Norprene

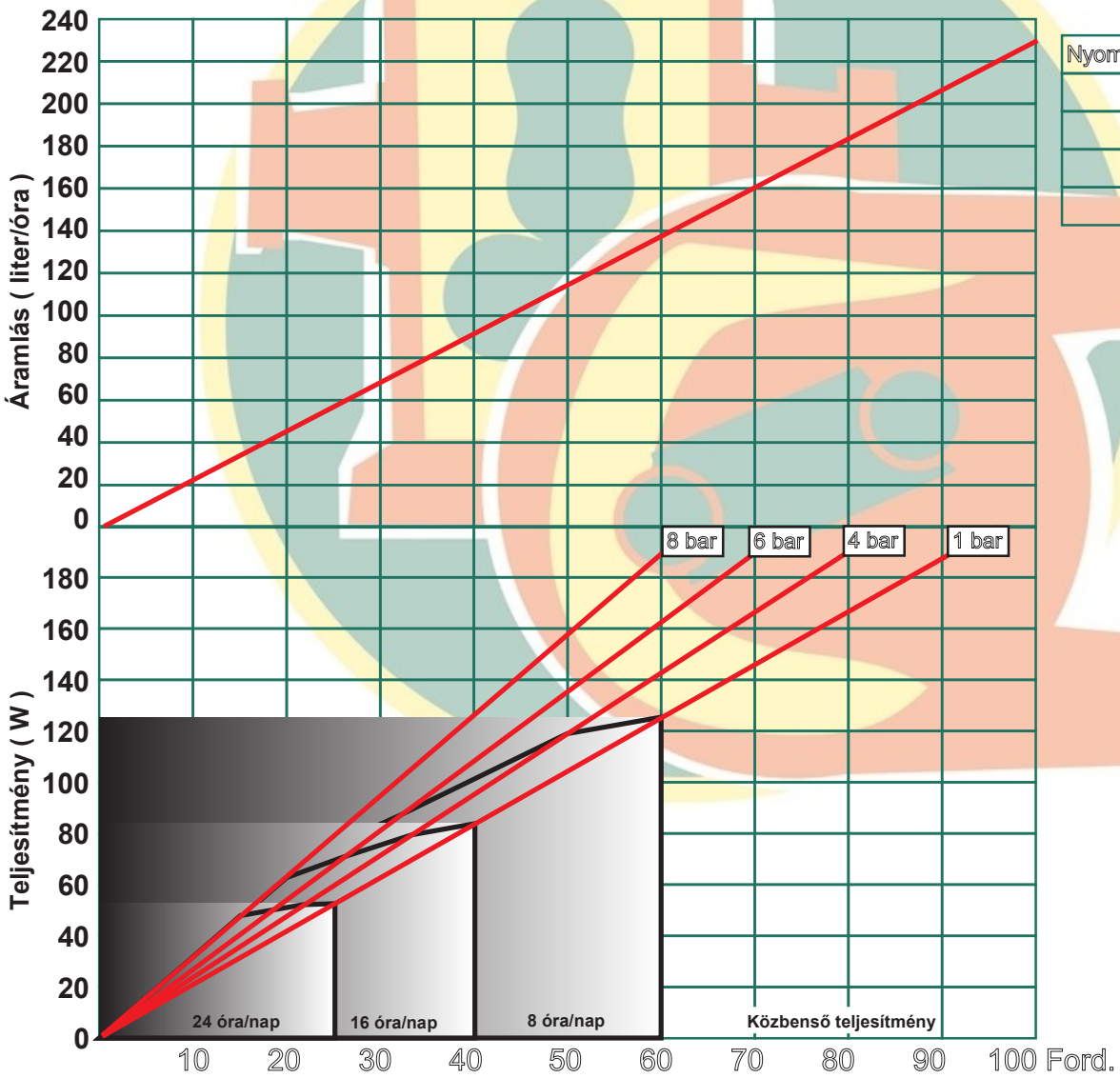

Nyomás (bar)	Nyomaték (Nm)
1	20
4	23
6	26
8	30

1.9.2.2 AMP-13B adatlap - 7/2015

Leírás	Anyag	Felületkezelés
Szivattyúház	Alumínium EN-AC-44100	Poliészter bevonat Halar bevonat (opcionális)
Elülső borítás	Methacrylate	--
Rotor	Gömbgrafitos szénacél EN-GJL-400	Cataforesis
Görgők	Szénacél F-114	Kékítés
Alaplap	Szénacél F-111 Saválló acél AISI-304 (opcionális)	Poliészter bevonat --
Csatlakozók	Saválló acél AISI-316 Polipropilén (opcionális) PVDF (opcionális)	--

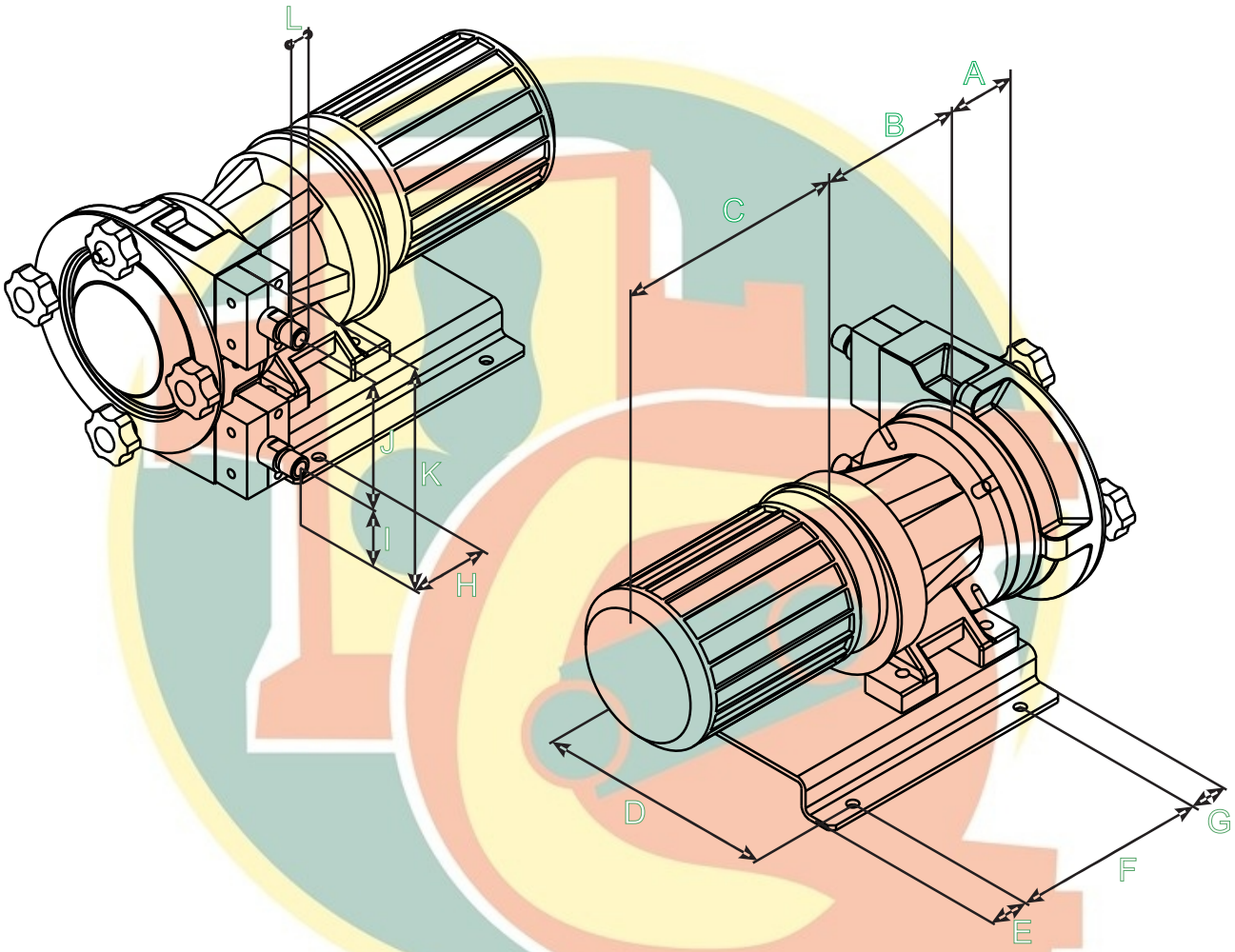

A	B	C	D	E	F	G	H	I	J	K	L
70	*	*	190	30	160	30	61	60	115	210	3/8" BSP